DWG.No.JD-B-003-1-G

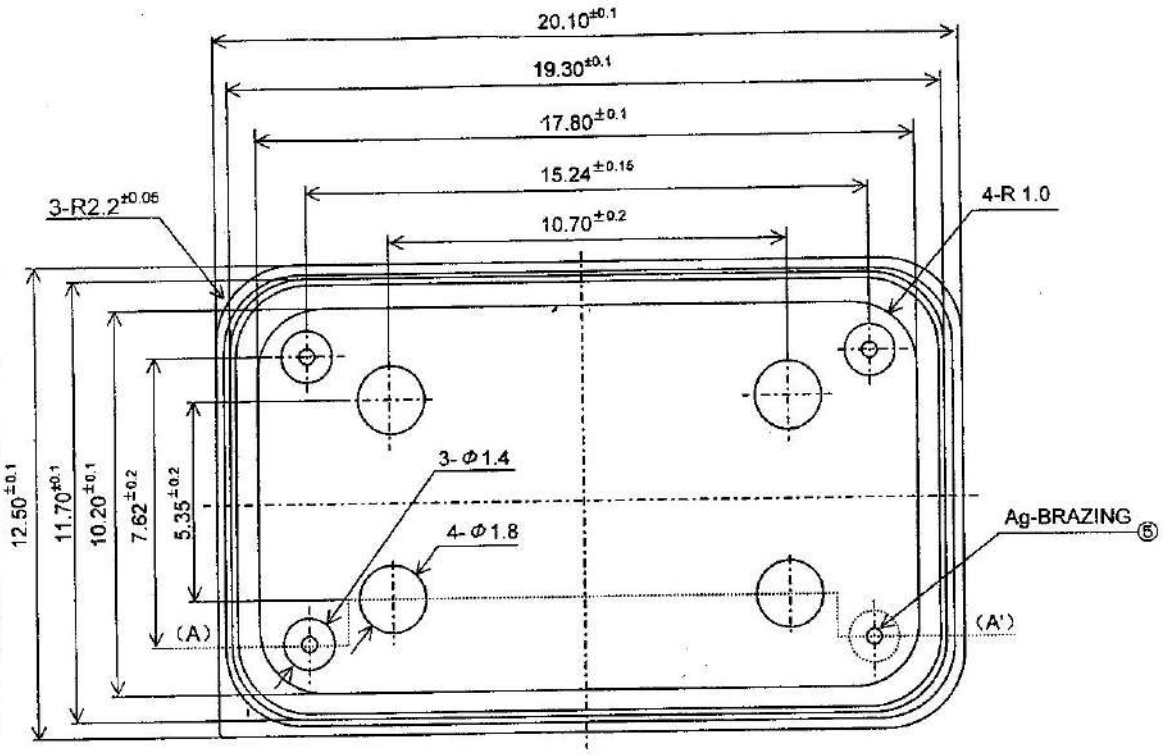

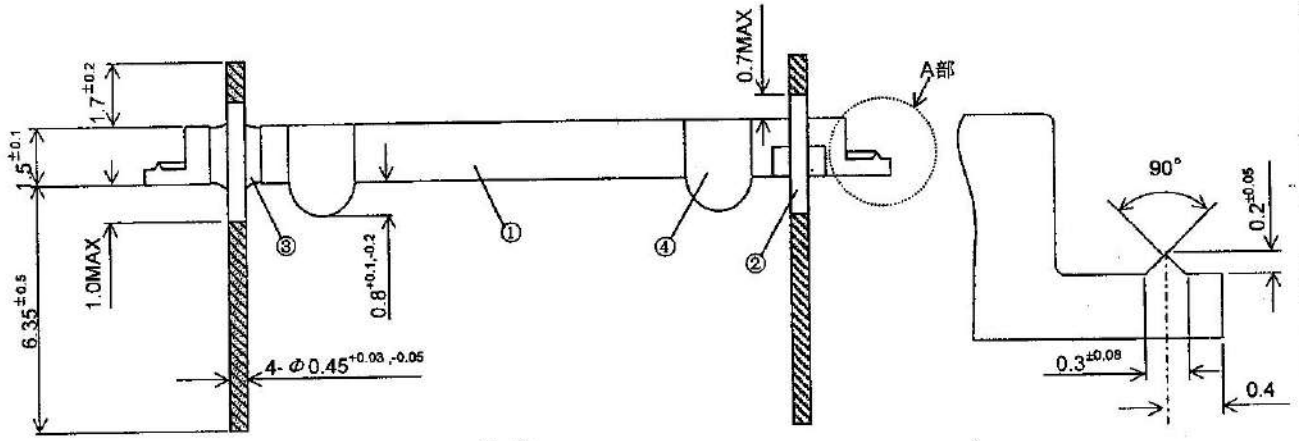

(A-A')

A部详图(20:1)

No.	PARTS NAME	MATERIAL	Q'TY	REF.DWG
1	HEADER	SPC	1	JD-MH-003
2	LEAD	KOVAR	4	JD-ML-003-2
3	GLASS（L）	FN-13B/K	3	JD-MG-006
4	GLASS（S）	ST-4B/K	4	JD-MG-005
5	Ag-Lou	BAg-8	1	JD-MG-007
FINISH	Ni～ELP 2～4μ LEAD Sn-Cu Pb-Free COATING			

TITLE	METAL PACKAGE（FULL SIZE）INNER 1.7		
DWG.No.	JD-B-003-1-G		
DATE	2004.03.22	REV.	2

DRAWING	CHK'D	APP'D

REF.DWG	JD-B-003-1
UNIT	⊙ mm ○ inch
GENERAL TOLERANCE	±0.10
SCALE	5 / 1

REV.	DATE	DESCRIPTION
1	98.11.14	制 定
2	04.03.22	制定无铅